

Art. Nr.: NH 6.3 2U
NH 6.3 2U

Abmessungen:

Schiene 1 in mm:	32x6
Baubreite in mm:	74
Bauhöhe in mm:	89
Bautiefe gesamt in mm:	23,6

Technische Daten:

Nenndauerstrom I_{cth}: 1,0 x I_{pr}
Nennkurzzeitstrom I_{th}: 60 x I_{pr}, 1 Sek.
Betriebsspannung U_m: 0,72 kV
Isolationsprüfspannung: 3 kV, U_{eff}, 50 Hz, 1 Min.
Nenn-Frequenz: 50 Hz
Isolierstoffklasse: E

Allgemeine Technische Angaben:

Technische Zeichnung:

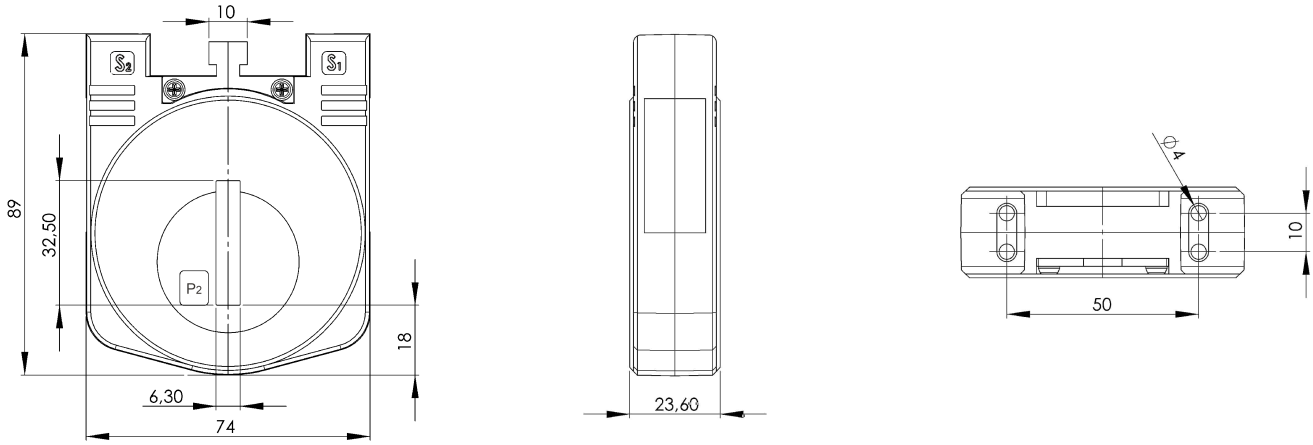

Kontakt:

MBS AG & Co. KG - Eisbachstrasse 51 - D-74429 Sulzbach-Laufen - www.mbs-ag.com
Tel.: +49 7976 9851-0 - Telefax: +49 7976 9851-90 - verkauf@mbs-ag.com

Datum: 24.11.2026