Art. Nr.: KBR 32 4...20
KBR 32 4...20

Abmessungen:

Rundleiter in mm:	32,5
Baubreite in mm:	59,2
Bauhöhe in mm:	96,4

Technische Daten:

Zweidrahttechnik, Hilfsspannung und Ausgangskreis
Hilfsenergie: 24 V DC ± 15%, P_V = max. 1VA
Eingeprägter Gleichstrom: Live-zero, 4...20 mA
Außenwiderstand: max 300 Ω
Strombegrenzung bei Überlast: < 30 mA
Restwelligkeit ≤ 1% p.p.
Einstellzeit: < 300 ms

Allgemeine Technische Angaben:

Überstrombegrenzungsfaktor:	Siehe Leistungsschild
Arbeitstemperaturbereich:	-5°C < T < +50°C
Lagertemperaturbereich:	-25°C < T < +70°C
Unzerbrechliches Kunststoffgehäuse aus grauem Polyamid:	Schwer entflammbar
Zolltarifnummer:	85043129
Angewendete Normen 1:	DIN EN 61869-1/2
Angewendete Normen 2:	DIN EN 42600-1/2

Technische Zeichnung:

Anschlussschema des KBR 32/44 (4...20 mA):

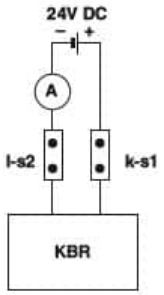

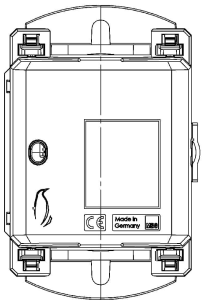

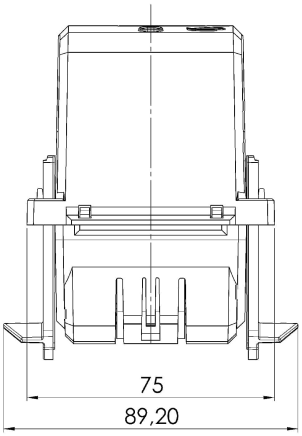

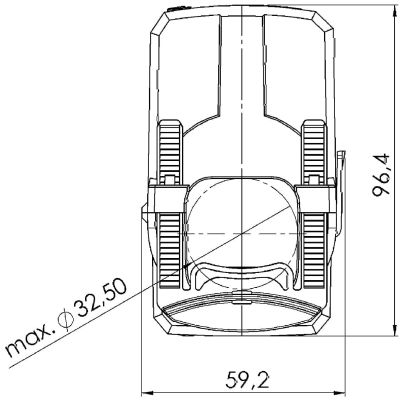

Kontakt:
MBS AG & Co. KG - Eisbachstrasse 51 - D-74429 Sulzbach-Laufen - www.mbs-ag.com
Tel.: +49 7976 9851-0 - Telefax: +49 7976 9851-90 - verkauf@mbs-ag.com

Datum: 05.12.2025