

Art. Nr.: CTB 41.35 KS
CTB 41.35 KS

Abmessungen:

Schiene 1 in mm:	40x10
Schiene 2 in mm:	30x15
Rundleiter in mm:	31,8
Baubreite in mm:	70
Bauhöhe in mm:	91,15
Bautiefe gesamt in mm:	52

Technische Daten:

Nenndauerstrom I_{cth}: 1,2 x I_{pr}
Nennkurzzeitstrom I_{th}: 60 x I_{pr}, 1 Sek., max 100 kA
Betriebsspannung U_m: 1,2 kV
Isolationsprüfspannung: 6 kV, U_{eff}, 50 Hz, 1 Min.
Nenn-Frequenz: 50 Hz / 60 Hz
Isolierstoffklasse: B

Allgemeine Technische Angaben:

Überstrombegrenzungsfaktor:	Siehe Leistungsschild
Arbeitstemperaturbereich:	-5°C < T < +50°C
Lagertemperaturbereich:	-25°C < T < +70°C
Unzerbrechliches Kunststoffgehäuse aus grauem Polyamid:	Ja
Einsatz von Federzugklemmen zur Kontaktierung des Sekundäranschlusses:	Ja
Zolltarifnummer:	85043129
Angewendete Normen 1:	DIN EN 61869-1/2
Angewendete Normen 2:	DIN EN 42600-1/2

Technische Zeichnung:

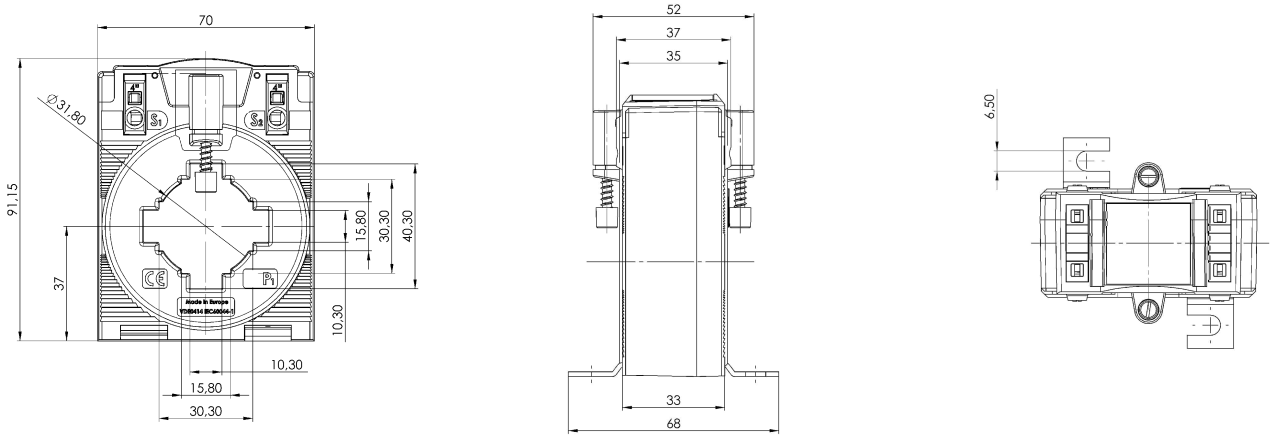

Kontakt:

MBS AG & Co. KG - Eisbachstrasse 51 - D-74429 Sulzbach-Laufen - www.mbs-ag.com
Tel.: +49 7976 9851-0 - Telefax: +49 7976 9851-90 - verkauf@mbs-ag.com

Datum: 25.11.2026