

Art. Nr.: ASK 127.6
ASK 127.6

Abmessungen:

Schiene 1 in mm:	120x70
Rundleiter in mm:	70
Baubreite in mm:	205
Bauhöhe in mm:	206
Bautiefe gesamt in mm:	78

Technische Daten:

Nenndauerstrom I_{cth}: 1,0 x I_{pr}
Nennkurzzeitstrom I_{th}: 60 x I_{pr}, 1 Sek.
Betriebsspannung U_m: 0,72 kV
Isolationsprüfspannung: 3 kV, U_{eff}, 50 Hz, 1 Min.
Nenn-Frequenz: 50/60 Hz
Isolierstoffklasse: E

Allgemeine Technische Angaben:

Überstrombegrenzungsfaktor:	Siehe Leistungsschild
Arbeitstemperaturbereich:	'-5°C < T < +50°C
Lagertemperaturbereich:	'-25°C < T < +70°C
Unzerbrechliches Kunstoffgehäuse aus schwarzem Polycarbonat:	Schwer entflammbar, ultraschall verschweißt
Vernickelte Sekundärklemmen mit plus-minus vernickelten Schrauben:	M5x10mm
Zolltarifnummer:	85043129
Angewendete Normen 1:	DIN EN 61869-1/2
Angewendete Normen 2:	DIN EN 42600-1/2

Technische Zeichnung:

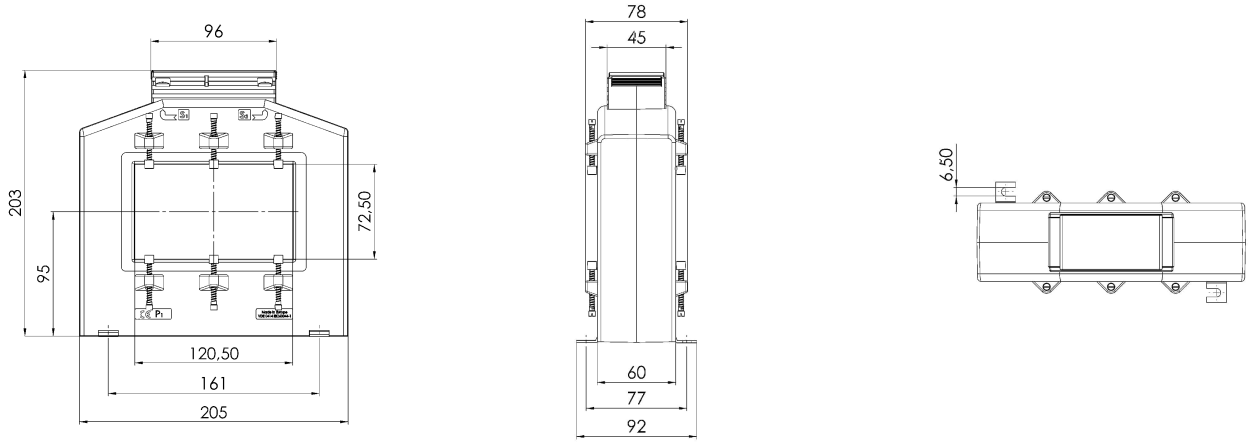

Kontakt:

MBS AG & Co. KG - Eisbachstrasse 51 - D-74429 Sulzbach-Laufen - www.mbs-ag.com
Tel.: +49 7976 9851-0 - Telefax: +49 7976 9851-90 - verkauf@mbs-ag.com

Datum: 25.11.2026